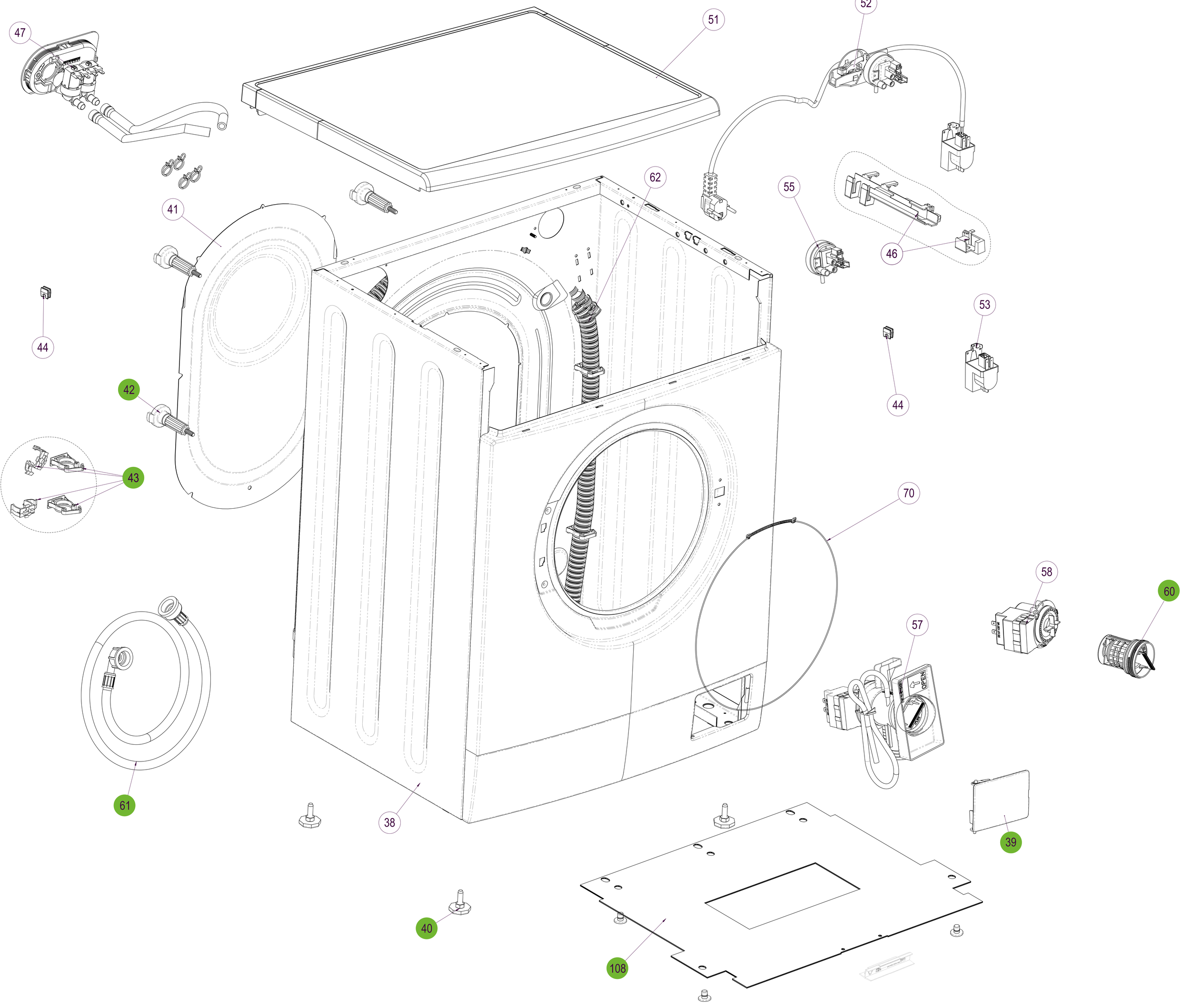
47
51
52
62
55
41
46
44
53
44
42
43
70
58
60
57
OPEN
61
38
39
40
108

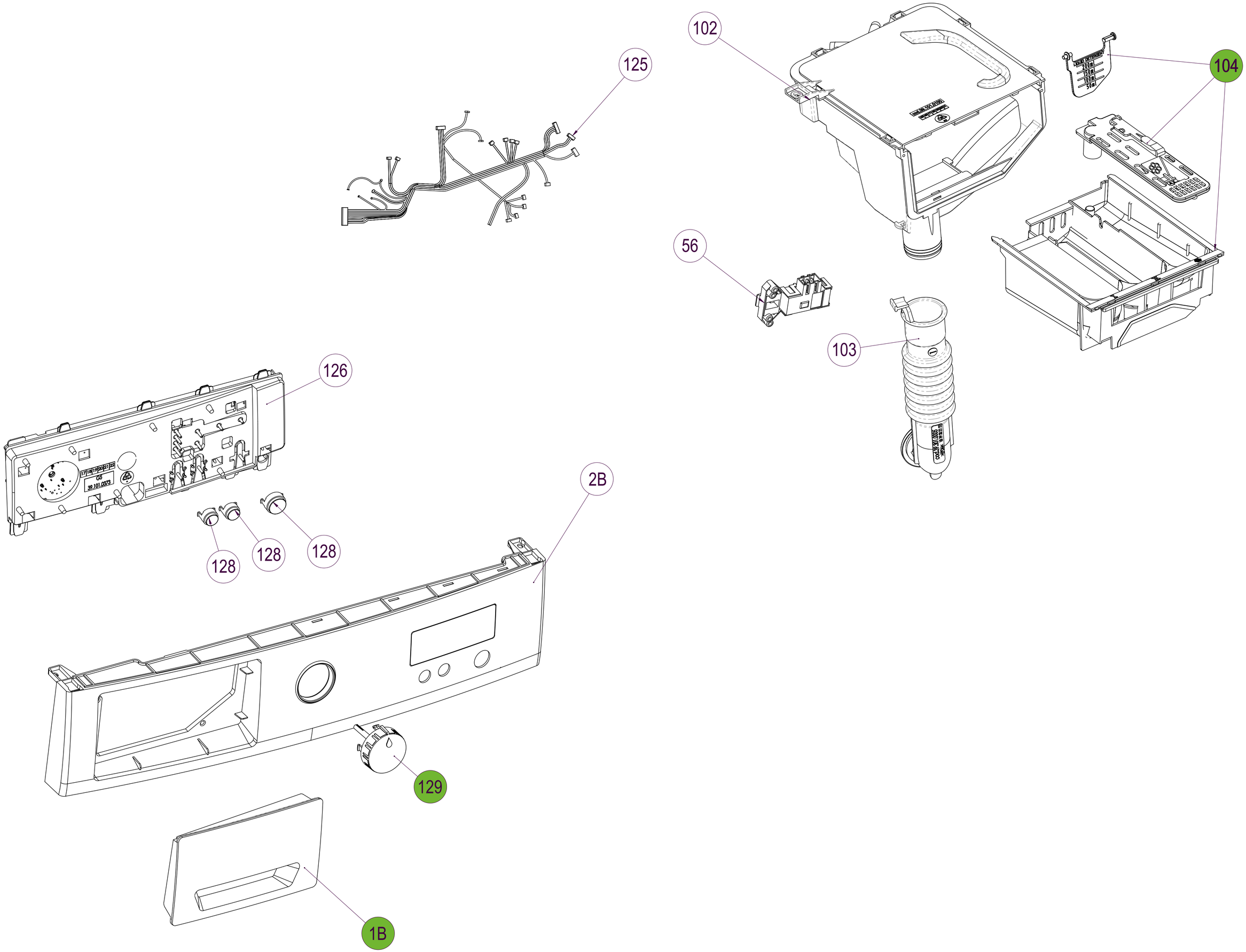
102
104
125
56
103
126
2B
128
128
128
129
1B

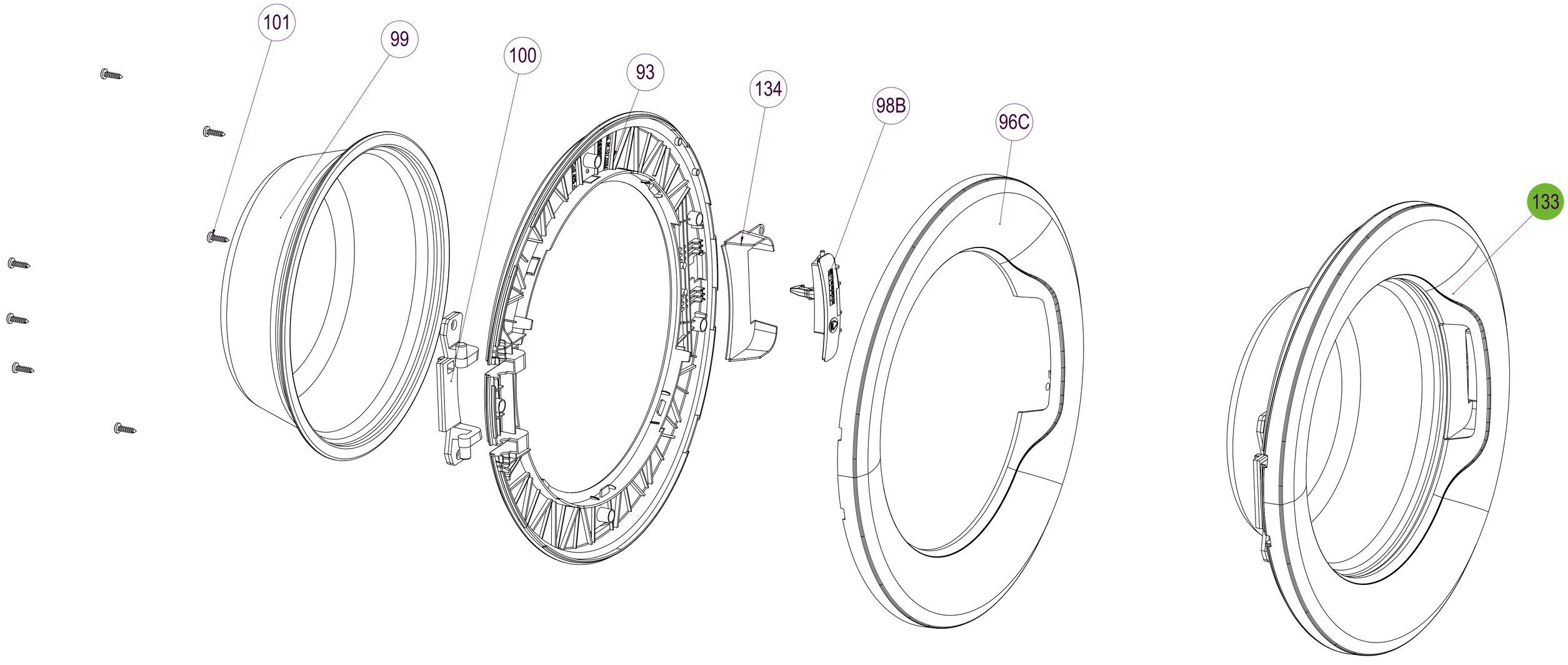
101
99
100
93
134
98B
96C
133

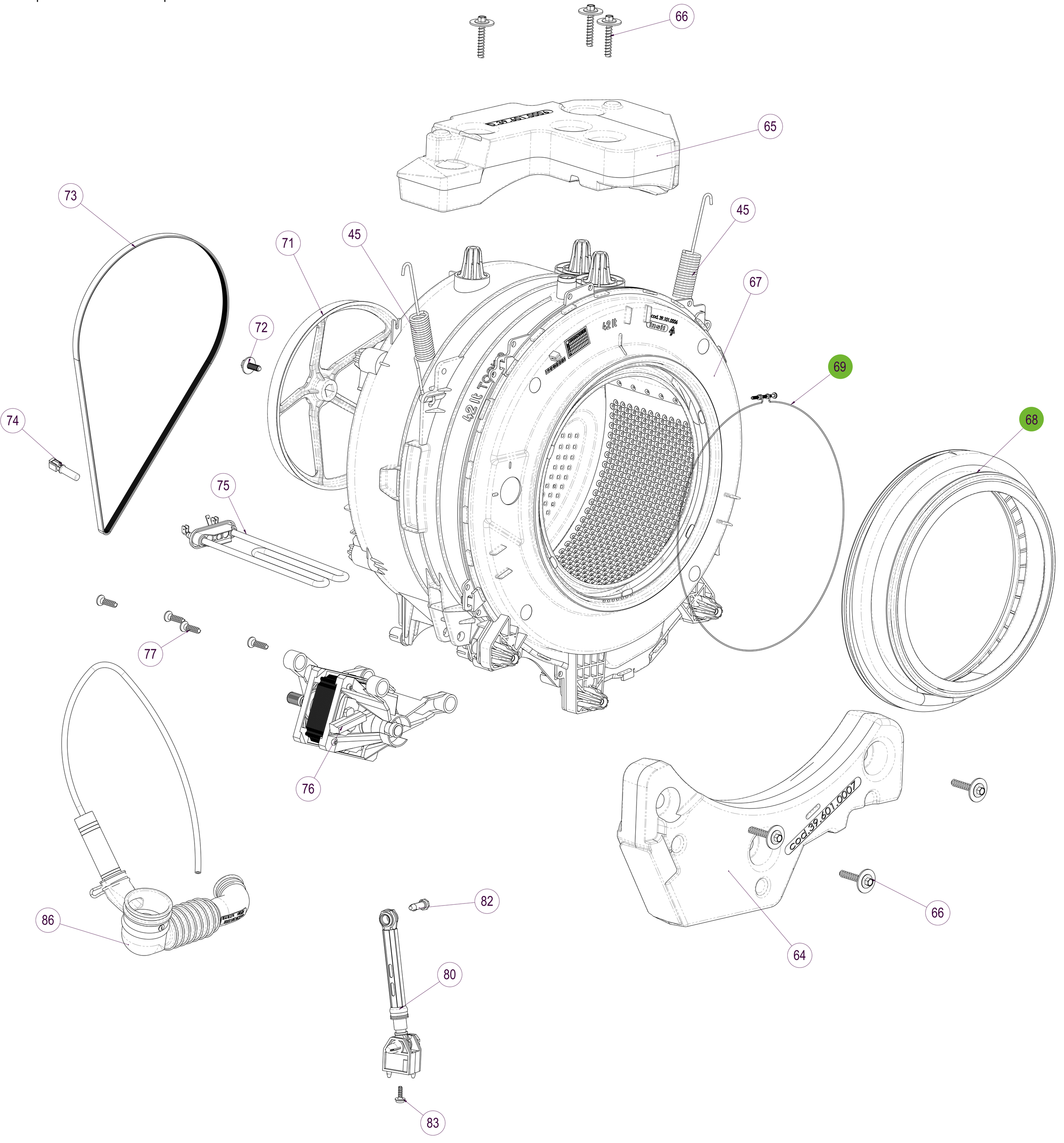
66
65
73
45
71
45
67
72
69
74
68
75
77
76
cod.39.601.0007
66
64
86
82
80
83